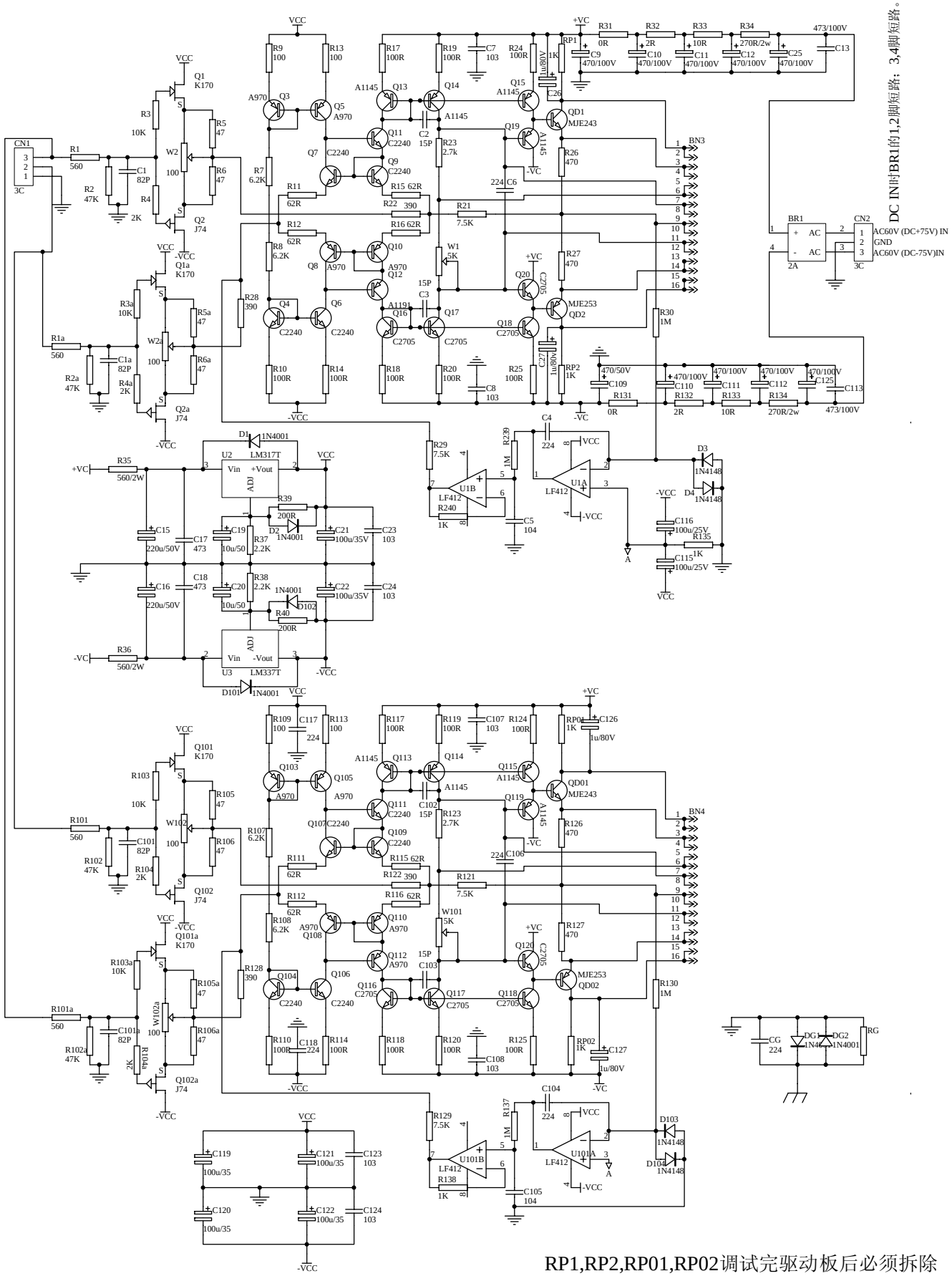
DC IN时BR1的1,2脚短路；3,4脚短路。
AC60V (DC+75V) IN
GND
AC60V (DC-75V)IN
RP1,RP2,RP01,RP02调试完驱动板后必须拆除